# ARNÉS URAL PARA ELECTRICISTAS 80060
(2 puntos+posicionamiento)

SAFETOP®

CE

**VISTA FRONTAL**

**Resistente a la llama**
EN358 p. 4.1.5



**VISTA TRASERA**

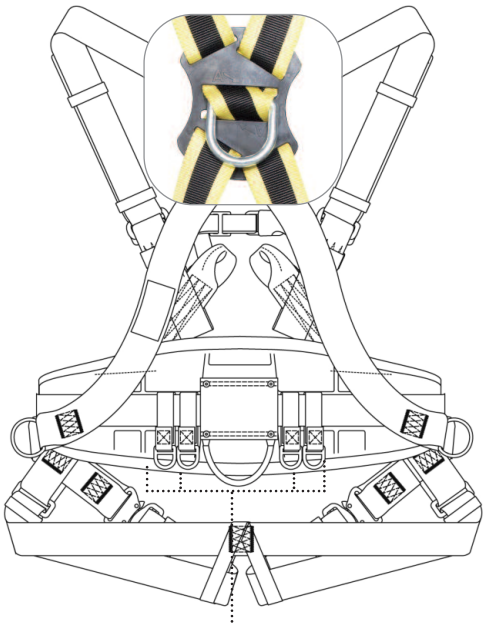


## Descripción

- EPI categoría III.
- Arnés aislado **para electricistas**. Todos los componentes metálicos están aislados.
- Cintas frontales de hombros elásticas.
- 4 puntos de anclaje: 1 dorsal, 1 frontal (2 loops textiles) y 2 laterales (aislados, de posicionamiento).
- Ajustable en piernas, hombros y dorso.
- Cinturón de posicionamiento rotatorio, acolchado, con anillas a cada lado.
- Anillas termoselladas. Seis fundas de aislamiento.
- Tres enganches traseros para suspensión de herramientas y dos enganches textiles en los laterales.
- Cinta subglútea de unión entre las dos perneras.
- Resistente a la llama (EN 358 p. 4.1.5)

## STANDARDS

- **EN361** (arnés de cuerpo entero)
- **EN358** (trabajo de posicionamiento)

| DATOS TÉCNICOS | |
|---|---|
| Puntos de anclaje totales | 4 |
| Puntos de anclaje frontales | 1 (2 loops) |
| Puntos de anclaje dorsales | 1 |
| Puntos de posicionamiento | 2 |
| Ajustable en la parte trasera | SÍ |
| Ajustable en piernas | SÍ |
| Cinta frontal de sujeción pectoral | SÍ |
| Loops portaherramientas | SÍ (7) |
| Cinturón de posicionamiento | SÍ (rotatorio) |
| Aislado | SÍ |
| Peso | 1790 g |
| Embalaje | 1 ud |
| | |

** Ver materiales en pág. 2

**TALLAS DISPONIBLES**

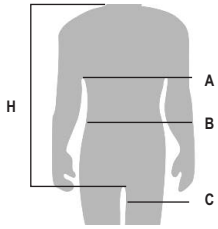


| | Estándar - Única |
|---|---|
| A | 70-120 cm |
| B | 90-120 cm |
| C | 55-70 |
| H | 55-85 |

WWW.SAFETOP.NET

Cualquier consulta puede dirigirse a: info@safetop.net o al tel. 981 649811 Dpto. Comercial
Safetop Innovative Protection S.L.| Rúa Daimler, 37-39 - Polígono Industrial Espíritu Santo | ES-15650 - Cambre (A Coruña) SPAIN | Tel: +34 981 649 811 / Fax: +34 981 649 812

# ARNÉS URAL PARA ELECTRICISTAS 80060

SAFETOP®

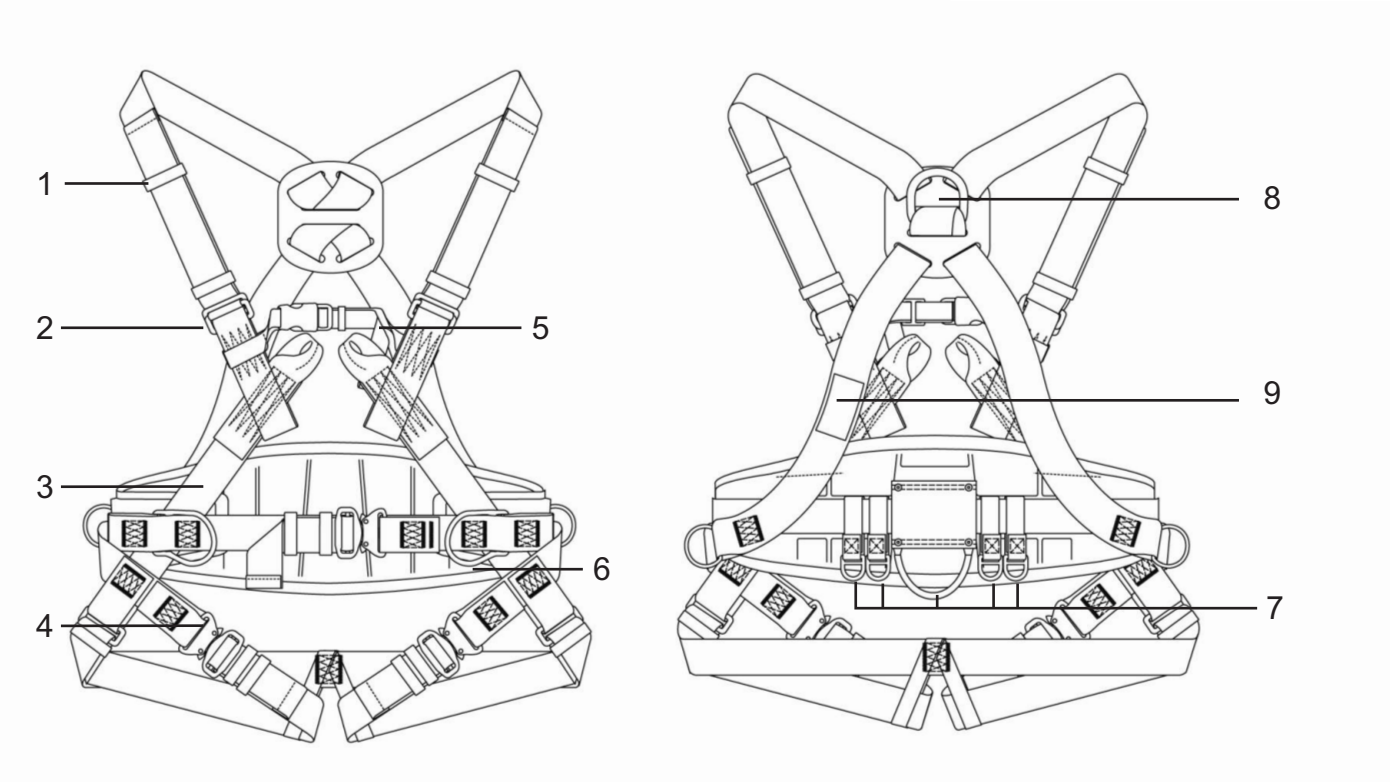


## Componentes

1. Cintas de hombros.
2. Hebillas de ajuste.
3. Cinturón de posicionamiento.
4. Hebillas de ajuste de la pernera.
5. Cinta pectoral con hebilla de ajuste.
6. Anillas laterales al cinturón de posicionamiento
7. Loops portaherramientas.
8. Anilla de enganche dorsal
9. Etiqueta.

## Materiales

- Cintas de poliéster-aramida de 45 mm de ancho.
- Hebillas de acero galvanizado (todas aisladas)

## Tiempo de vida

- Tiempo de vida: 5 años desde la fecha de primer uso, salvo que ya haya detenido una caída o note defectos o roturas en el arnés, en cuyo caso deberá desechar el equipo inmediatamente.
- Revisiones: las revisiones deben hacerse anualmente por una persona autorizada por el fabricante o por el fabricante.
- Ficha de uso: la ficha de uso del equipo debe rellenarse acorde a las instrucciones adjuntas al arnés. Nunca extravíe la ficha de uso. Podrían solicitársela en una inspección y es obligatorio que esté correctamente cubierta.

## Aplicaciones

- Ideal para electricistas.

## STANDARDS

- **EN361** (arnés de cuerpo entero)
- **EN358** (trabajo de posicionamiento)

WWW.SAFETOP.NET

Cualquier consulta puede dirigirse a: info@safetop.net o al tel. 981 649811 Dpto. Comercial
Safetop Innovative Protection S.L.| Rúa Daimler, 37-39 - Polígono Industrial Espíritu Santo | ES-15650 - Cambre (A Coruña) SPAIN | Tel: +34 981 649 811 / Fax: +34 981 649 812