ARNÉS ROBSON 80080

(4 puntos de anclaje + posicionamiento)

SAFETOP®

VISTA FRONTAL

VISTA TRASERA

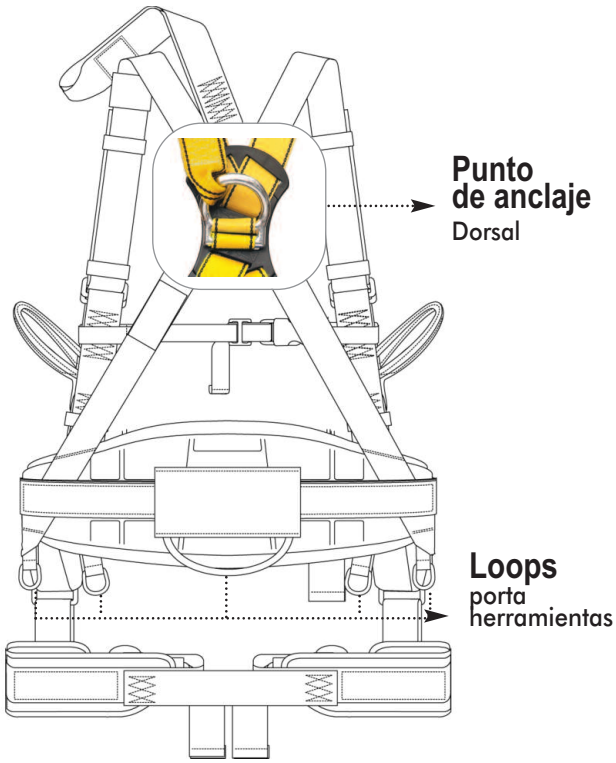

DATOS TÉCNICOS	
Puntos de anclaje totales	6
Puntos de anclaje frontales	2 (loops)
Punto de anclaje dorsal	1
Eslinga de prolongación	1
Puntos de posicionamiento	2
Ajuste pectoral y piernas	SÍ
Ajuste dorsal	SÍ
Loops portaherramientas	SÍ (5)
Cinturón de posicionamiento	SÍ
Peso	1880 g
Embalaje	1 ud

Descripción

- EPI categoría III.
- Arnés con cinturón giratorio que permite la torsión del tronco del usuario, aún estando en un anclaje de posicionamiento.
- 6 puntos de anclaje: 2 loops frontales, 2 anillas laterales de posicionamiento en el cinturón-faja, 1 eslinga textil de prolongación y 1 punto dorsal.
- Regulación en perneras y hombros.
- Conexión de ajuste personal en cinturón y piernas.
- Cinturón-faja acolchada con 5 puntos de sujeción de herramientas.
- Cintas elásticas en los hombros.
- Cinta de prolongación dorsal.

STANDARDS

- **EN361** (arnés de cuerpo entero)
- **EN358** (trabajo de posicionamiento)

TALLAS DISPONIBLES

Estándar - Única

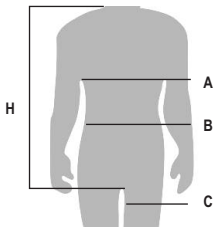

A	75-120 cm
B	90-120
C	50-80
H	55-80

WWW.SAFETOP.NET

Cualquier consulta puede dirigirse a: info@safetop.net o al tel. 981 649811 Dpto. Comercial
Safetop Innovative Protection S.L.| Rúa Daimler, 37-39 - Polígono Industrial Espíritu Santo | ES-15650 - Cambre (A Coruña) SPAIN | Tel: +34 981 649 811 / Fax: +34 981 649 812

ARNÉS ROBSON 80080

SAFETOP®

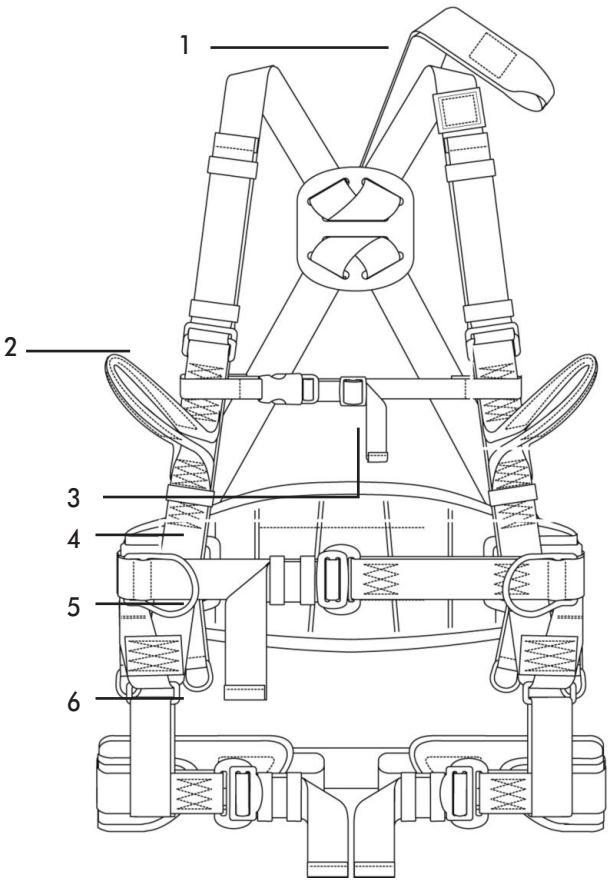

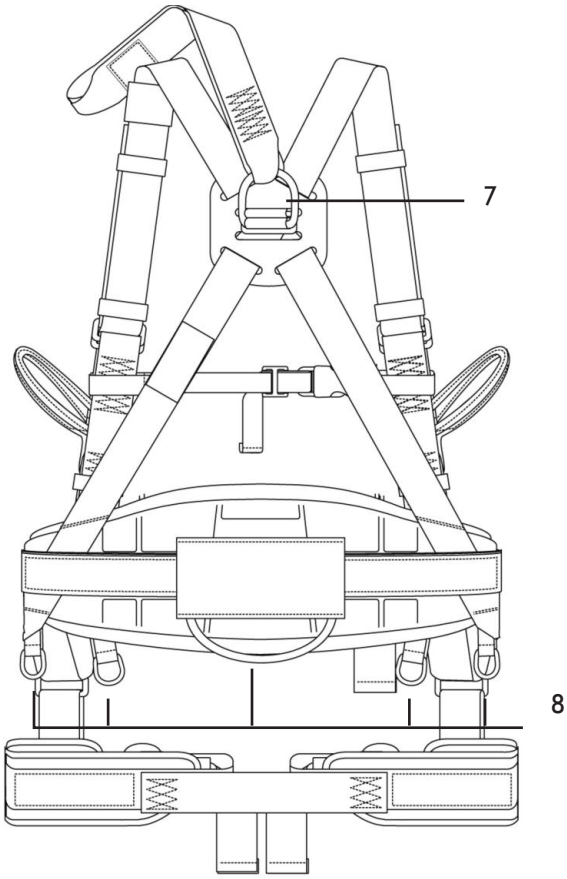

Componentes

1. Cinta de prolongación
2. Loop de ajuste frontal
3. Cinta de ajuste pectoral
4. Cinturón rotatorio
5. Anillas laterales del cinturón de asiento.
6. Perneras ajustables.
7. Punto de ajuste dorsal
8. Loops portaherramientas (5 puntos de sujeción)

Aplicaciones

- Suspensión en superficie, ascenso o descenso en estructuras sin línea de vida, instalación de protecciones colectivas, fijación a líneas de vida horizontales y verticales, fijación en altura, trabajo en planos inclinados, etc.

STANDARDS

- **EN361** (arnés de cuerpo entero)
  EN358 (trabajo de posicionamiento)

Materiales

- Cintas de poliéster 45 mm
- Hebillas de acero galvanizado

Tiempo de vida

- Tiempo de vida: 5 años desde la fecha de primer uso, salvo que ya haya detenido una caída o note defectos o roturas en el arnés, en cuyo caso deberá desechar el equipo inmediatamente.
- Revisiones: las revisiones deben hacerse anualmente por una persona autorizada por el fabricante o por el fabricante.
- Ficha de uso: la ficha de uso del equipo debe rellenarse acorde a las instrucciones adjuntas al arnés. Nunca extravíe la ficha de uso. Podrían solicitársela en una inspección y es obligatorio que esté correctamente cubierta.

WWW.SAFETOP.NET

Cualquier consulta puede dirigirse a: info@safetop.net o al tel. 981 649811 Dpto. Comercial
Safetop Innovative Protection S.L.| Rúa Daimler, 37-39 - Polígono Industrial Espíritu Santo | ES-15650 - Cambre (A Coruña) SPAIN | Tel: +34 981 649 811 / Fax: +34 981 649 812